COOL HEAD

Vino | Armadi

CANTINE REFRIGERATE

RCS 85B

+4° | +10°

30 mm | K4 +1°C +9°C | C ENERGY CLASS | CC1 +25°C 60RH | LED | GAS R600a

DETTAGLI

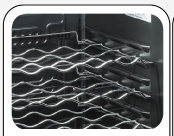

Griglie cromate

Serratura di serie

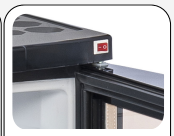

Interruttore indipendente per la luce interna

Caratteristiche generali

Cantina refrigerata da 85 Lt. Free-standing	•
Esterno in lamiera verniciata nera, interno in termoformato nero	•
Refrigerazione Roll-Bond	•
Sbrinamento automatico a fermata compressore	•
Schiumatura in Ciclopentano (30mm di spessore per lato)	•
Termostato meccanico	•
Guarnizione Estraibile	•
Luce interna orizzontale LED (Con interruttore indipendente)	•
Serratura di serie	•
Doppio vetro temperarto di sicurezza	•
Vetro trasparente	•
Griglie (3 Pcs) e cesta (1 PCs) in acciaio cromato	•
N.4 Piedini regolabili	•
Classe energetica: C	•

INGOMBRO PRODOTTO

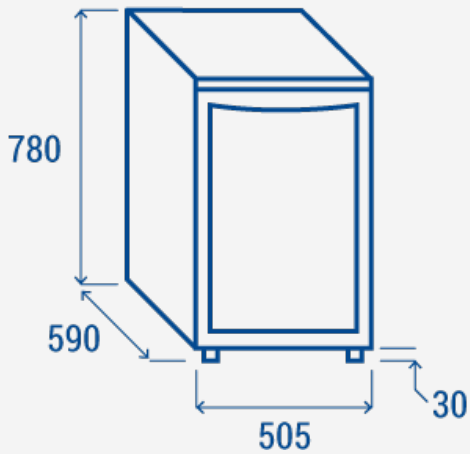

Specifiche tecniche

Capacità	**85 L**
Temperatura	**K4 (+1°C~+9°C)**
Consumo	**0.78 kWh/24h**
Potenza Nominale	**65 W**
Rumorosità	**46 dB(A)**
Peso Netto	**35 Kg**
Peso Lordo	**38 Kg**
Dimensioni Esterne (LxPxH mm)	**505x590x780**
Dimensioni Interne (LxPxH mm)	**410x395x625**
Dimensioni Imballo (LxPxH mm)	**580x620x810**
Quantita di carico 20'/40'/40'HQ	**72/158/228**

CERTIFICAZIONI

CE RoHS

COOL HEAD EUROPE
We make the world a cooler place

www.coolheadeurope.com